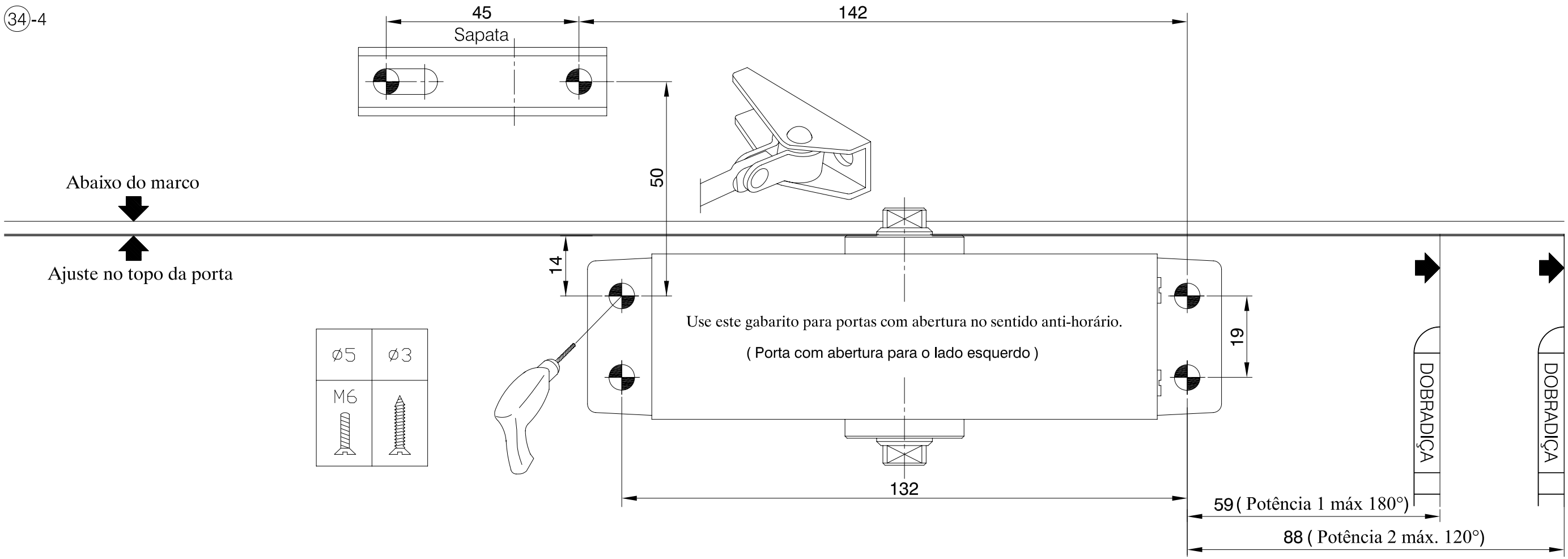

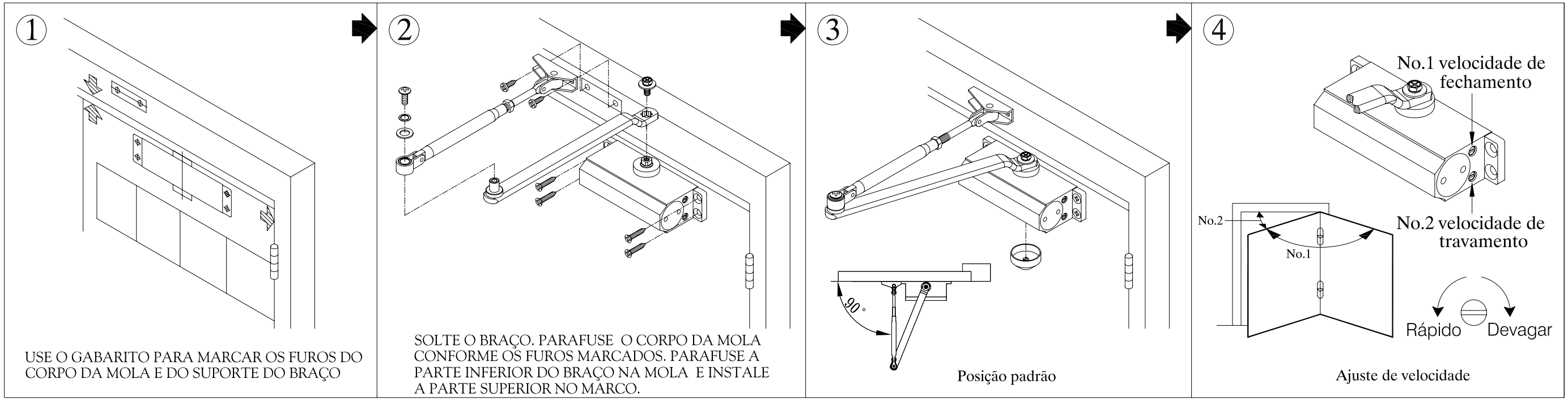

USE O GABARITO PARA MARCAR OS FUROS DO CORPO DA MOLA E DO SUPORTE DO BRAÇO

SOLTE O BRAÇO. PARAFUSE O CORPO DA MOLA CONFORME OS FUROS MARCADOS. PARAFUSE A PARTE INFERIOR DO BRAÇO NA MOLA E INSTALE A PARTE SUPERIOR NO MARCO.

Posição padrão

Ajuste de velocidade

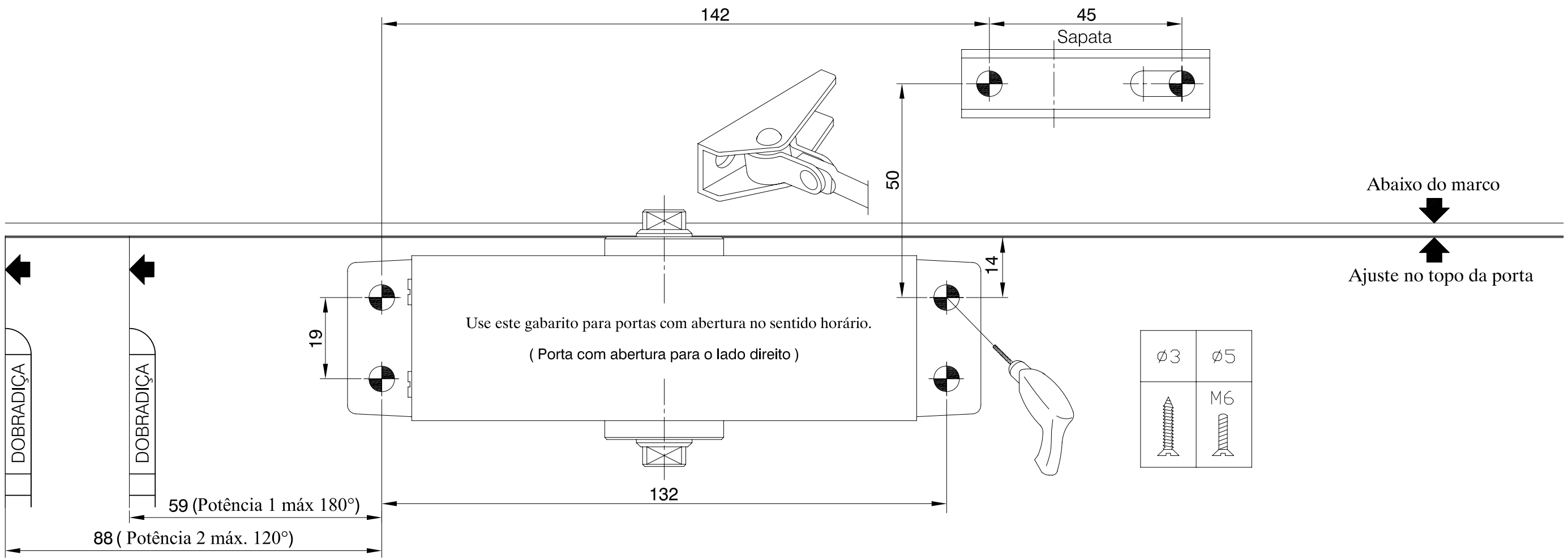

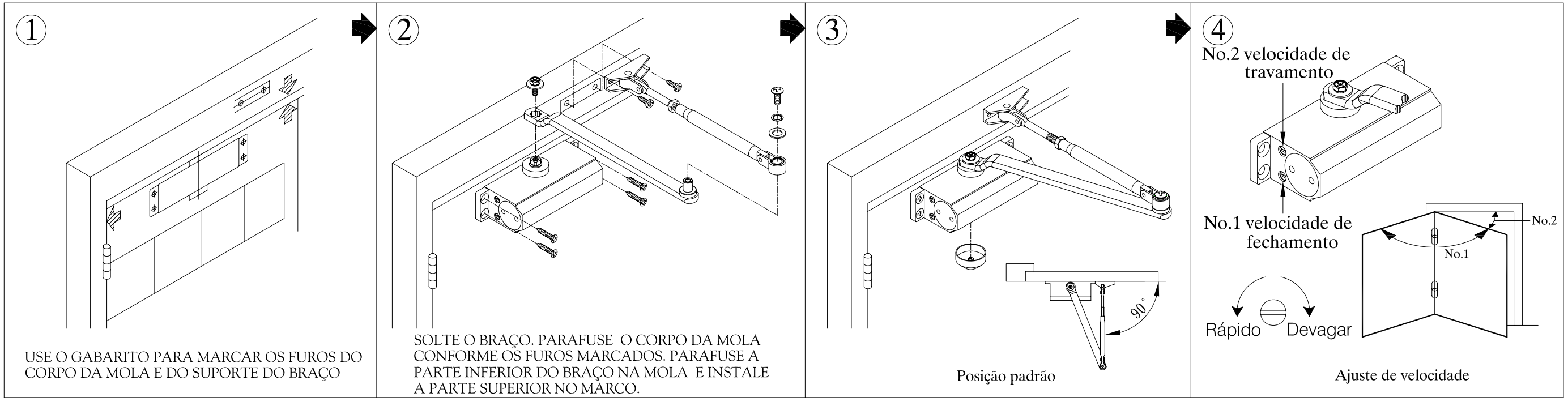

USE O GABARITO PARA MARCAR OS FUROS DO CORPO DA MOLA E DO SUPORTE DO BRAÇO

SOLTE O BRAÇO. PARAFUSE O CORPO DA MOLA CONFORME OS FUROS MARCADOS. PARAFUSE A PARTE INFERIOR DO BRAÇO NA MOLA E INSTALE A PARTE SUPERIOR NO MARCO.

Posição padrão

Ajuste de velocidade